Eddy-drage

45 cm

Materialer
Tyvek eller drageplast ca. 50 x 50 cm
2 stk 45 cm rundstok ø 4 mm
1 eddyvinkel ø 4 mm
1 stk styresnor ca 60 cm
1 stk flettet fastgørelsessnor ca. 15 cm
1 stk ankerringe
Tape

Byggevejledning
1)
Dekorer dragen på den side, hvor omrjdset af dragen er tegnet. Lav hul til de to steder hvor styresnoren skal gennem dugen og forstærk med tape.
Klip eller skær dragen ud og læg den med tegningen ned mod bordet.

2)
Sæt den lange rundstok gennem hullet i eddyvinklen. Slib eventuelt med fint sandpapir, hvis det går lidt stramt. Tape pinden der er dragens ryg fast i begge ender, forstærk eventuelt med armeret tape.

3)
Skær den anden rundstok i to stykker á 22 cm. Sæt de to korte rundstokke i hver af sidehullerne i eddy-vinklen. Tape den anden ende fast i hjørnerne, så dragen bliver strukket ud.

4)
Bind den ene ende af styresnoren fast i det nederste hul i dugen. Marker hvor ankerringen skal sidde med et tusch mærke. Afmærk hvor lang hele styresnoren skal være og bind den nu fast ovenfor krydset ved det øverste hul i dugen.

Sæt ankerringe på ved mærket og bind fastgørelsesstykke fast.

Lav en hale ca. 2 cm bred og 5 meter lang af plastik eller tyvekrester. Sæt halen på dragen med tape på begge sider.
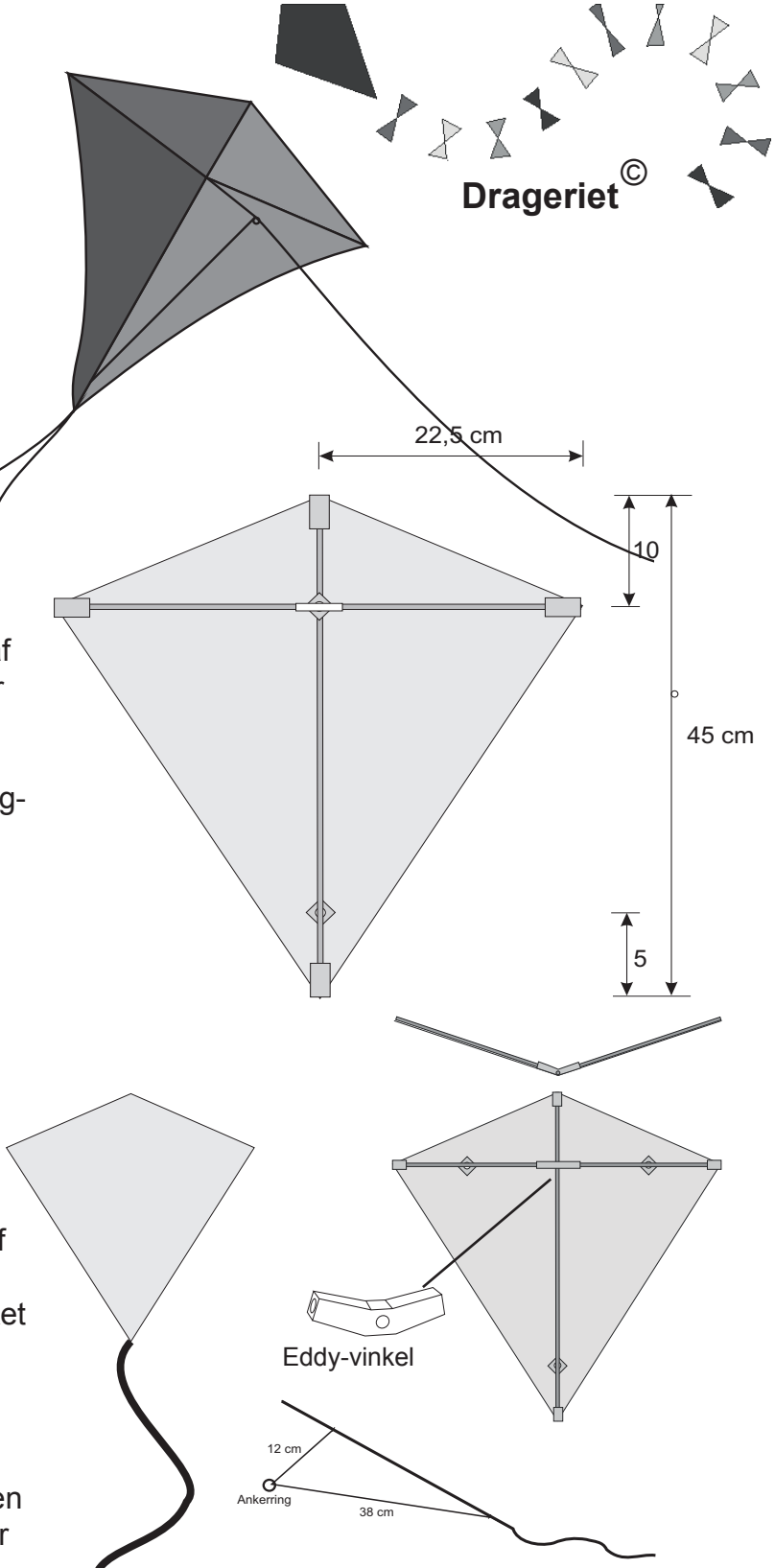
God fornøjelse med flyvningen -
husk sikkerhedsreglerne!